NK

Elettropompe sommerse multigiranti

CAMPO DELLE PRESTAZIONI

- Portata fino a **120 l/min** (7.2 m^3/h)
- Prevalenza fino a **105 m**

LIMITI D'IMPIEGO

- Temperatura del liquido fino a **+40 °C**
- Contenuto di sabbia massimo **50 g/m^3**
- Profondità d'impiego fino a **20 m** sotto il livello dell'acqua
- Servizio continuo **S1**

ESECUZIONE E NORME DI SICUREZZA

➠ Sono complete di cavo di alimentazione di lunghezza **20 m**

EN 60335-1
IEC 60335-1
CEI 61-150

EN 60034-1
IEC 60034-1
CEI 2-3

CE

CERTIFICAZIONI

SISTEMA DI GESTIONE PER LA QUALITÀ CERTIFICATO UNI EN ISO 9001:2008 SINCERT DNV

АИ30

UTILIZZI E INSTALLAZIONI

Per l'elevato rendimento e affidabilità, sono consigliate per pompare acqua pulita nel settore domestico, civile, agricolo, per la distribuzione dell'acqua in accoppiamento ad autoclavi, per l'irrigazione di orti e giardini, per l'innalzamento di pressione, ecc.

ESECUZIONI A RICHIESTA

- Elettropompa fornita con una diversa lunghezza del cavo di alimentazione
- Altre tensioni o frequenza a 60 Hz

GARANZIA

2 anni secondo le nostre condizioni generali di vendita

CURVE E DATI DI PRESTAZIONE

50 Hz n= 2900 1/min

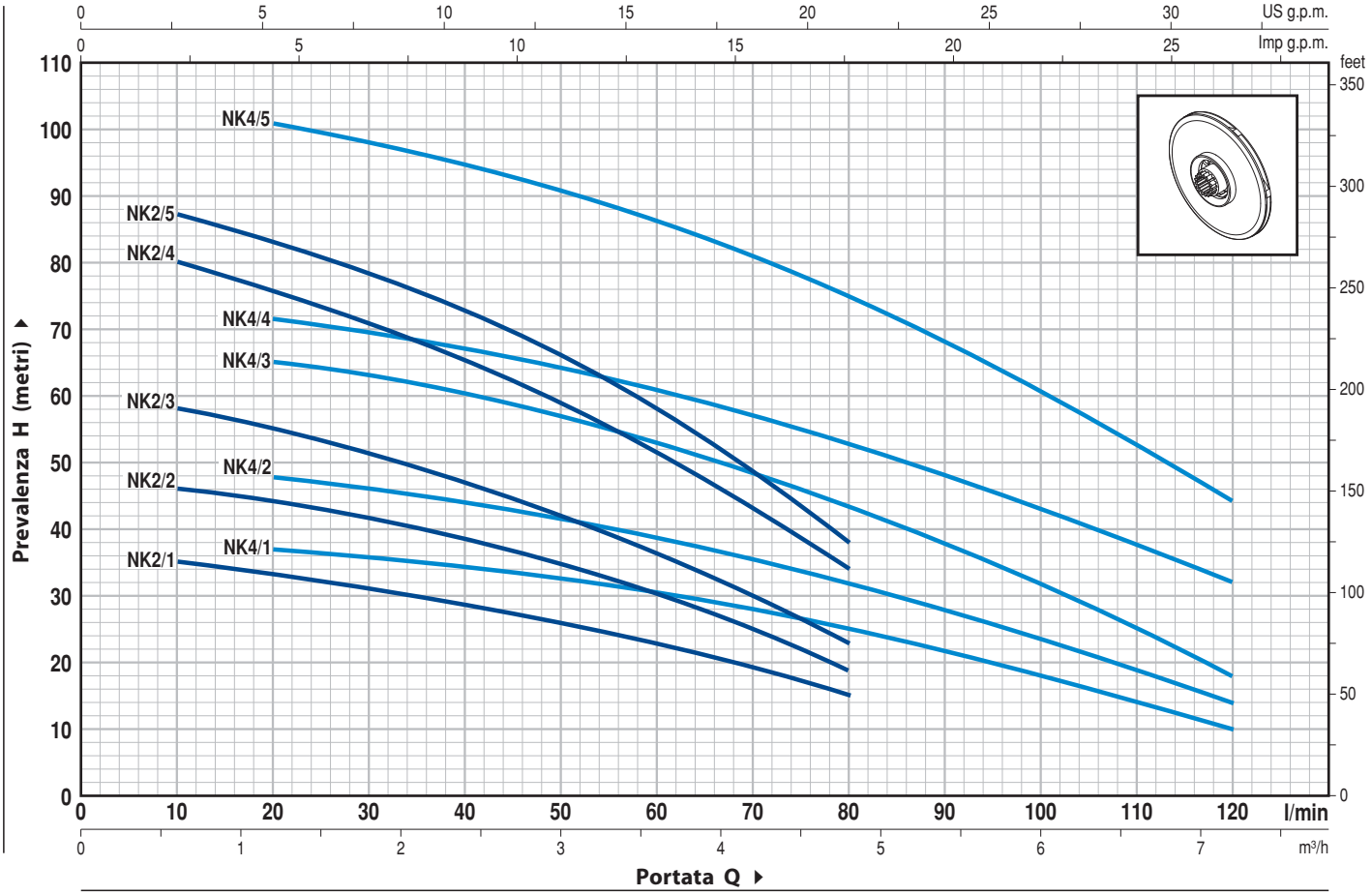

VERSIONE SENZA GALLEGGIANTE

TIPO		POTENZA		Q	m³/h	0	0.6	1.2	1.8	2.4	3.0	3.6	4.2	4.8	5.4	6.0	6.6	7.2
Monofase	Trifase	kW	HP		l/min	**0**	**10**	**20**	**30**	**40**	**50**	**60**	**70**	**80**	**90**	**100**	**110**	**120**
NKm 2/1	–	0.45	0.6			36	35	33	31	28.5	26	23	19	15				
NKm 2/2	–	0.55	0.75			48	46	44	41.5	39	35	30	25	19				
NKm 2/3	**NK 2/3**	0.75	1			60	58	55	51	47	42	36	30	23				
NKm 2/4	**NK 2/4**	1.1	1.5			84	80	75	70	65	59	51	42.5	34				
NKm 2/5	**NK 2/5**	1.5	2			90	87	83	78	73	66	58	48	38				
NKm 4/1	–	0.55	0.75	**H**	metri	40	–	37	36	34.5	32.5	30	28	25	21.5	18.5	14.5	10
NKm 4/2	**NK 4/2**	0.75	1			50	–	48	46	44	41	38	35	32	28	24	19	14
NKm 4/3	**NK 4/3**	1.1	1.5			67	–	65	62.5	60	56.5	52	48	44	38	32	25	18
NKm 4/4	**NK 4/4**	1.5	2			75	–	72	69	66	64	60	57	53	48	43	38	32
NKm 4/5	**NK 4/5**	2.2	3			105	–	101	98	94	90	86	80	75	67	60	52	44

VERSIONE CON GALLEGGIANTE "GE"

TIPO	POTENZA		Q	m³/h	0	0.6	1.2	1.8	2.4	3.0	3.6	4.2	4.8	5.4	6.0	6.6	7.2
Monofase	kW	HP		l/min	**0**	**10**	**20**	**30**	**40**	**50**	**60**	**70**	**80**	**90**	**100**	**110**	**120**
NKm 2/1 - GE	0.45	0.6			36	35	33	31	28.5	26	23	19	15				
NKm 2/2 - GE	0.55	0.75			48	46	44	41.5	39	35	30	25	19				
NKm 2/3 - GE	0.75	1			60	58	55	51	47	42	36	30	23				
NKm 2/4 - GE	1.1	1.5			84	80	75	70	65	59	51	42.5	34				
NKm 2/5 - GE	1.5	2			90	87	83	78	73	66	58	48	38				
NKm 4/1 - GE	0.55	0.75	**H**	metri	40	–	37	36	34.5	32.5	30	28	25	21.5	18.5	14.5	10
NKm 4/2 - GE	0.75	1			50	–	48	46	44	41	38	35	32	28	24	19	14
NKm 4/3 - GE	1.1	1.5			67	–	65	62.5	60	56.5	52	48	44	38	32	25	18
NKm 4/4 - GE	1.5	2			75	–	72	69	66	64	60	57	53	48	43	38	32
NKm 4/5 - GE	2.2	3			105	–	101	98	94	90	86	80	75	67	60	52	44

Q = Portata **H** = Prevalenza manometrica totale

Tolleranza delle curve di prestazione secondo EN ISO 9906 App. A.

NK (0.45÷1.1 kW)

POS.	COMPONENTE	CARATTERISTICHE COSTRUTTIVE
1	**CAMICIA ESTERNA**	Acciaio inox AISI 304, provvista di bocca di mandata filettata iso 228/1
2	**GRIGLIA DI ASPIRAZIONE**	Acciaio inox AISI 304
3	**CAMICIA MOTORE**	Acciaio inox AISI 304
4	**GIRANTI E DIFFUSORI**	Noryl GFN2V
5	**DIAFRAMMI**	Acciaio inox AISI 304, completi di anelli antiusura
6	**ALBERO MOTORE**	Acciaio inox EN 10088-3 - 1.4104

7 DOPPIA TENUTA MECCANICA CON CAMERA D'OLIO INTERPOSTA

Tenuta	***Albero***	*Posizione*	*Materiali*		
Tipo	***Diametro***		*Anello fisso*	*Anello rotante*	*Elastomero*
MG1-16	**Ø 16** mm	Lato motore	Carburo di silicio	Grafite	NBR
MG1-15 SIC	**Ø 15** mm	Lato pompa	Carburo di silicio	Carburo di silicio	NBR

8 CUSCINETTI **6303 2RS - C3 / 6203 ZZ - C3**

9 CONDENSATORE

Elettropompa	***Capacità***	
Monofase	***(230 V o 240 V)***	***(110 V)***
NKm 2/1	**16** µF 500 VL	**30** µF 250 VL
NKm 2/2 **NKm 4/1**	**16** µF 500 VL	**30** µF 250 VL
NKm 2/3 **NKm 4/2**	**20** µF 500 VL	–
NKm 2/4 **NKm 4/3**	**25** µF 500 VL	–

10 MOTORE ELETTRICO

NKm: monofase 230 V - 50 Hz
con salvamotore termico incorporato nell'avvolgimento.
NK: trifase 400 V - 50 Hz.
– Isolamento: classe F.
– Protezione: IP 68.

11 CAVO DI ALIMENTAZIONE

➠ **Da 20 metri tipo DRINCABLE® per immersione permanente in acqua potabile**

12 INTERRUTTORE A GALLEGGIANTE ESTERNO

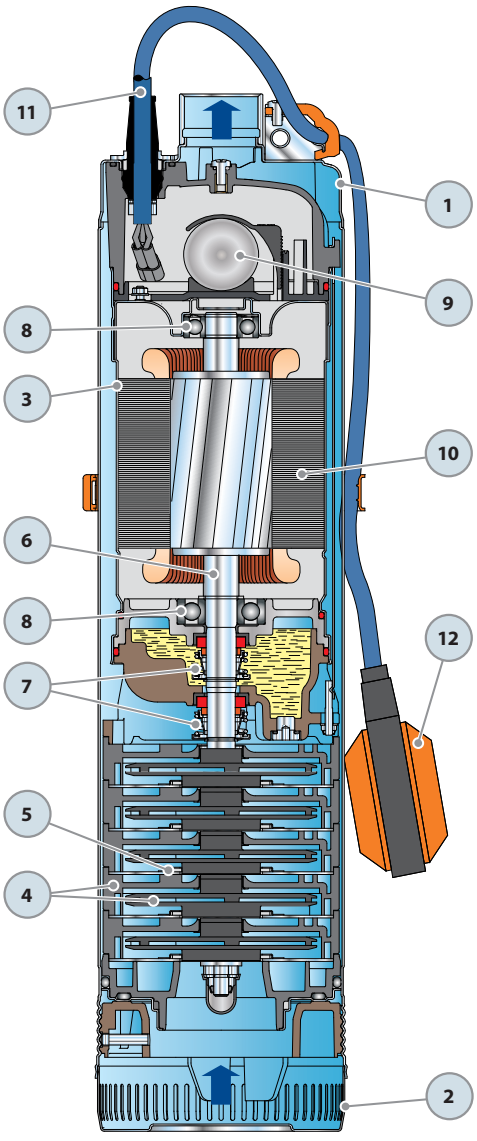

DIMENSIONI E PESI

TIPO		BOCCA	N°	DIMENSIONI mm		kg	
Monofase	Trifase	DN	STADI	Ø	h	1~	3~
NKm 2/1	–		3		495	**13.9**	–
NKm 2/2	–		4		519	**14.5**	–
NKm 2/3	–		5		573	**16.3**	–
–	NK 2/3				543	–	**15.0**
NKm 2/4	NK 2/4	**1¼"**	7	135	621	**18.1**	**18.0**
NKm 4/1	–		4		519	**14.3**	–
NKm 4/2	–		5		573	**16.2**	–
–	NK 4/2				543	–	**15.1**
NKm 4/3	NK 4/3		7		621	**18.1**	**18.0**

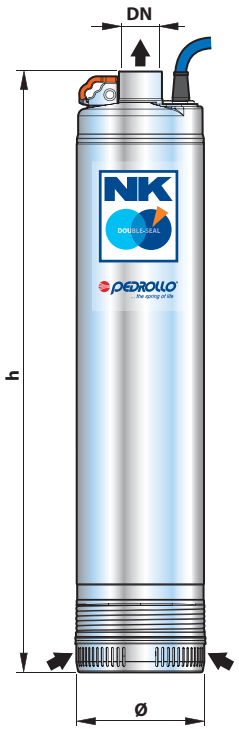

ASSORBIMENTI

TIPO	TENSIONE (monofase)		
Monofase	230 V	240 V	110 V
NKm 2/1	**4.5** A	**4.5** A	**9.0** A
NKm 2/2	**5.0** A	**5.0** A	**10.0** A
NKm 2/3	**6.0** A	**6.0** A	–
NKm 2/4	**7.5** A	**7.5** A	–
NKm 4/1	**5.0** A	**5.0** A	**10.0** A
NKm 4/2	**6.0** A	**6.0** A	–
NKm 4/3	**7.5** A	**7.5** A	–

TIPO	TENSIONE (trifase)			
Trifase	230 V	400 V	240 V	415 V
NK 2/3	**4.5** A	**2.6** A	**4.5** A	**2.6** A
NK 2/4	**5.2** A	**3.0** A	**5.2** A	**3.0** A
NK 4/2	**4.5** A	**2.6** A	**4.5** A	**2.6** A
NK 4/3	**5.2** A	**3.0** A	**5.2** A	**3.0** A

PALLETTIZZAZIONE

TIPO		PER GROUPAGE			
		n°	H	kg	
Monofase	Trifase	pompe	(mm)	1~	3~
NKm 2/1	–	**30**	1015	434	–
NKm 2/2 NKm 4/1	–	**30**	1015	452	–
NKm 2/3 NKm 4/2	–	**25**	869	425	–
–	NK 2/3 NK 4/2	**30**	1015	–	470
NKm 2/4 NKm 4/3	NK 2/4 NK 4/3	**25**	869	469	467

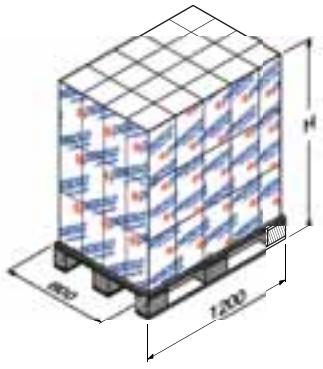

NK (1.5÷2.2 kW)

POS.	COMPONENTE	CARATTERISTICHE COSTRUTTIVE
1	**CAMICIA ESTERNA**	Acciaio inox AISI 304, provvista di bocca di mandata filettata iso 228/1
2	**GRIGLIA DI ASPIRAZIONE**	Acciaio inox AISI 304
3	**CAMICIA MOTORE**	Acciaio inox AISI 304
4	**GIRANTI E DIFFUSORI**	Noryl GFN2V
5	**DIAFRAMMI**	Acciaio inox AISI 304, completi di anelli antiusura
6	**ALBERO MOTORE**	Acciaio inox EN 10088-3 - 1.4104

7 DOPPIA TENUTA MECCANICA CON CAMERA D'OLIO INTERPOSTA

Tenuta	*Albero*	*Posizione*		*Materiali*	
Tipo	*Diametro*		*Anello fisso*	*Anello rotante*	*Elastomero*
MG1-19	**Ø 19** mm	Lato motore	Carburo di silicio	Grafite	NBR
MG1-18 SIC	**Ø 18** mm	Lato pompa	Carburo di silicio	Carburo di silicio	NBR

8 CUSCINETTI **6304 2RS - C3 / 6203 ZZ - C3**

9 CONDENSATORE

Elettropompa	*Capacità*
Monofase	*(230 V o 240 V)*
NKm 2/5 **NKm 4/4**	**35 µF 450 VL**
NKm 4/5	**50 µF 450 VL**

10 MOTORE ELETTRICO

NKm: monofase 230 V - 50 Hz.
Con salvamotore termico incorporato nell'avvolgimento fino a **1.5 kW**.
➠ Per l'elettropompa tipo **NKm4/5** da **2.2 kW** il salvamotore è posto esternamente sul quadro elettrico ed è del tipo a riarmo manuale.

NK: trifase 400 V - 50 Hz.

– Isolamento: classe F.
– Protezione: IP 68.

11 CAVO DI ALIMENTAZIONE

➠ **Da 20 metri tipo DRINCABLE® per immersione permanente in acqua potabile con connettore smontabile**

12 QUADRO ELETTRICO (per versioni monofase)

13 INTERRUTTORE A GALLEGGIANTE ESTERNO

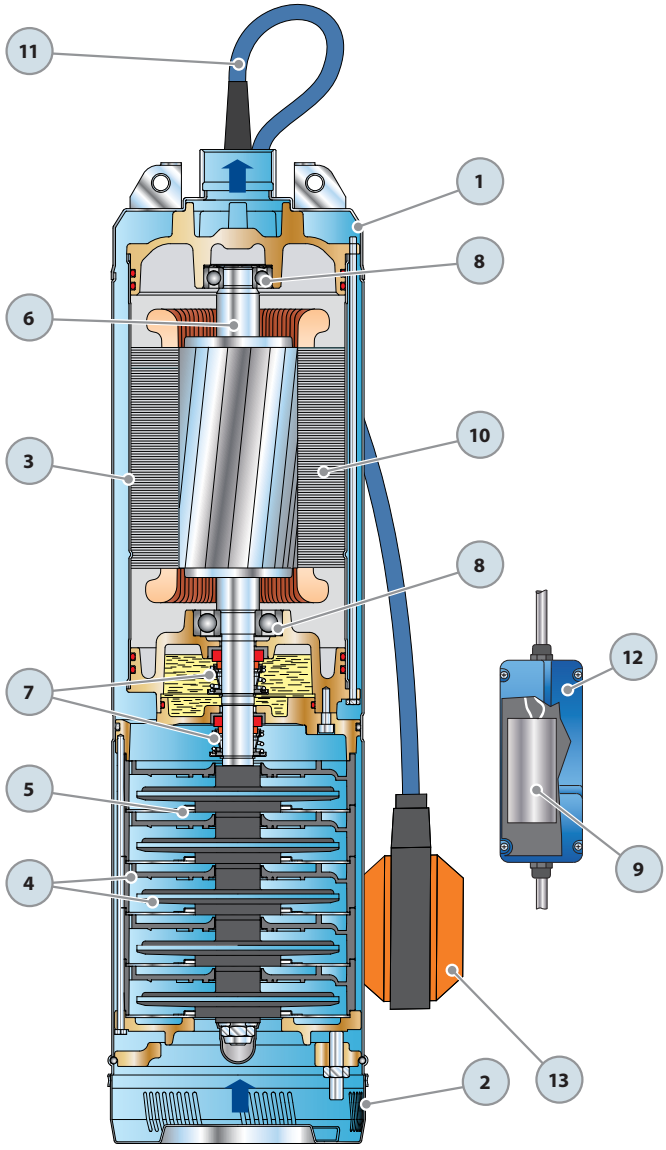

DIMENSIONI E PESI

TIPO		BOCCA	N° STADI	DIMENSIONI mm		kg	
Monofase	Trifase	DN		Ø	h	1~	3~
NKm 2/5	NK 2/5		6		612	**26.7**	**23.8**
NKm 4/4	NK 4/4	**1¼"**	5	153	582	**26.0**	**24.4**
NKm 4/5	NK 4/5		7		642	**30.5**	**28.0**

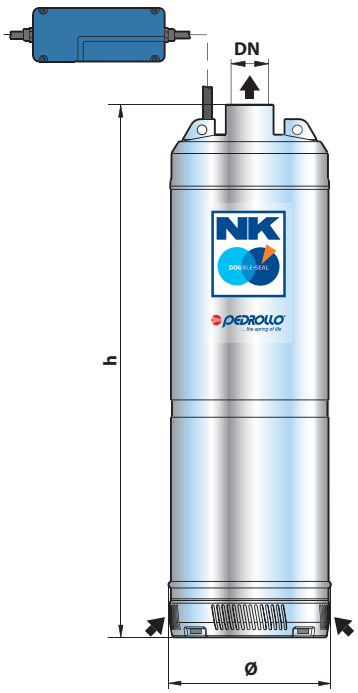

ASSORBIMENTI

TIPO	TENSIONE (monofase)	
Monofase	230 V	240 V
NKm 2/5	**9.0** A	**9.0** A
NKm 4/4	**9.5** A	**9.5** A
NKm 4/5	**14.0** A	**14.0** A

TIPO	TENSIONE (trifase)			
Trifase	230 V	400 V	240 V	415 V
NK 2/5	**6.2** A	**3.6** A	**6.2** A	**3.6** A
NK 4/4	**6.2** A	**3.6** A	**6.2** A	**3.6** A
NK 4/5	**8.5** A	**4.9** A	**8.5** A	**4.9** A

PALLETTIZZAZIONE
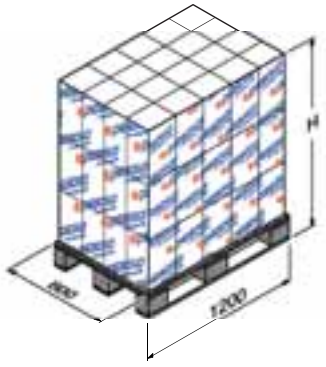
TIPO		PER GROUPAGE			
		n°	H	kg	
Monofase	Trifase	pompe	(mm)	1~	3~
NKm 2/5	NK 2/5	**20**	1100	551	493
NKm 4/4	NK 4/4	**20**	1100	537	505
NKm 4/5	NK 4/5	**20**	1100	627	576